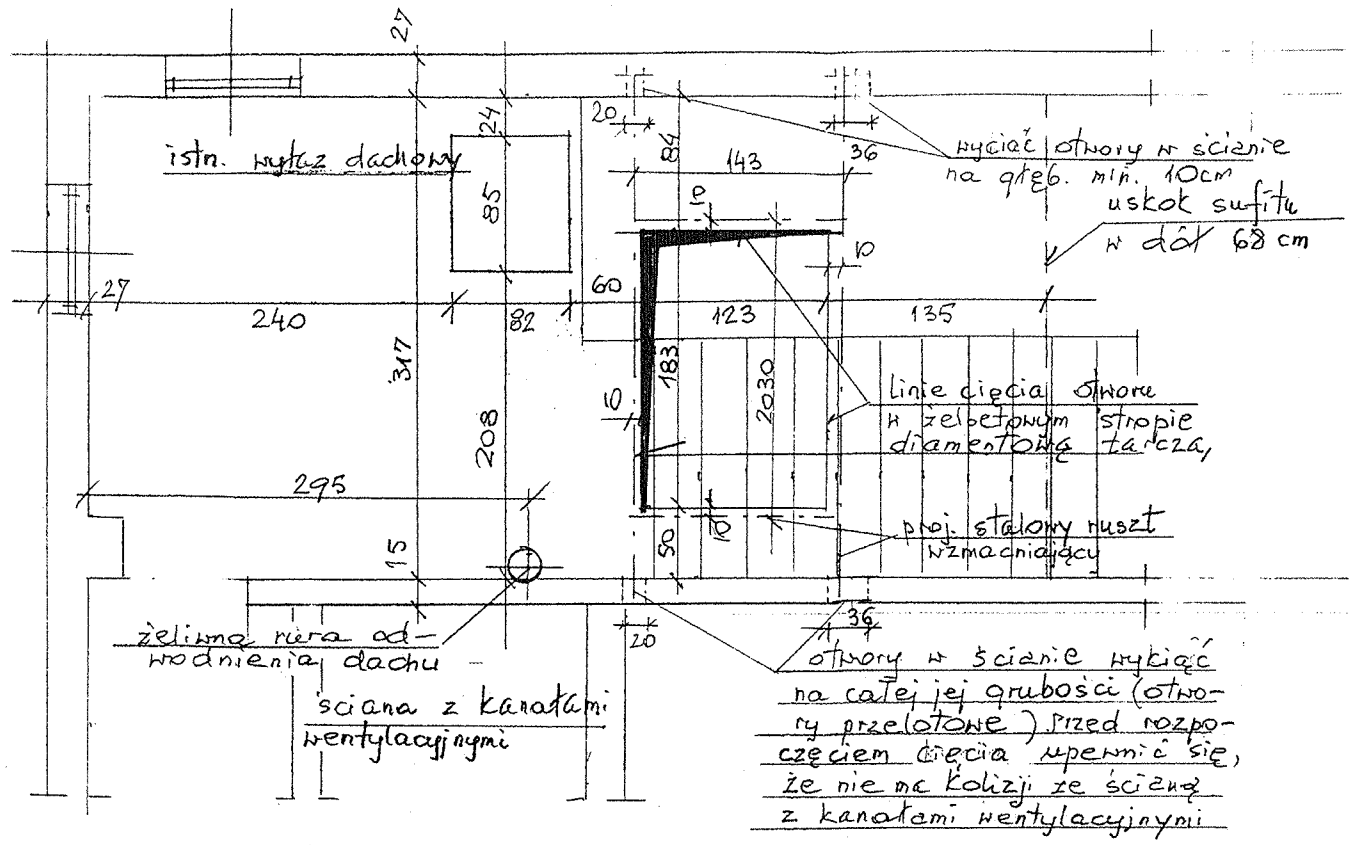

USYTUOWANIE PROJ. KLAPY DYMOWEJ NAD ZACHODNIA, KLATKA, SCHODOWA, skala 1:50

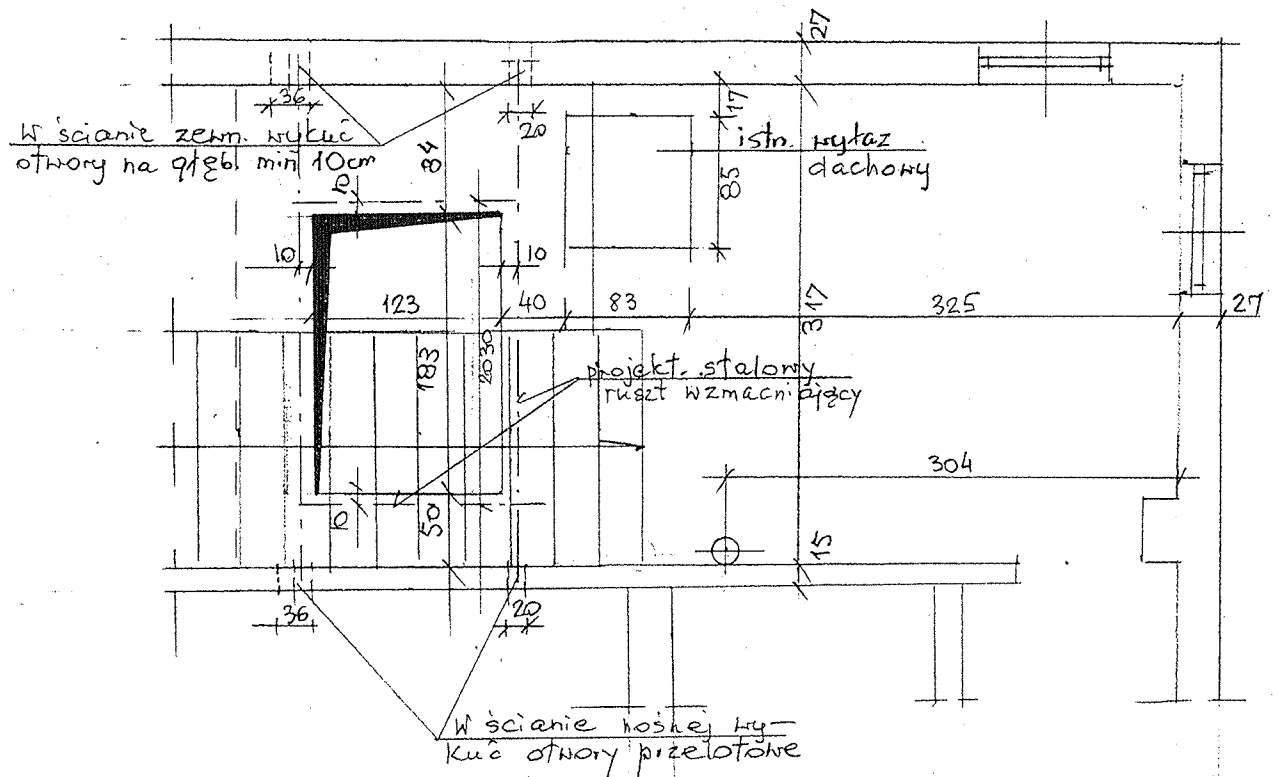

USYTUOWANIE PROJ. KLAPY DYMOWEJ NAD WSCHODNIA, KLATKA, SCHODOWA, Skala 1:50

⌀ STAL gat B500 SP (EPSTAL)
Ø STAL GŁADKA kl. A-0

RUSZT WZMACNIAJĄCY STROPODACH szt 2

Skala 1:20

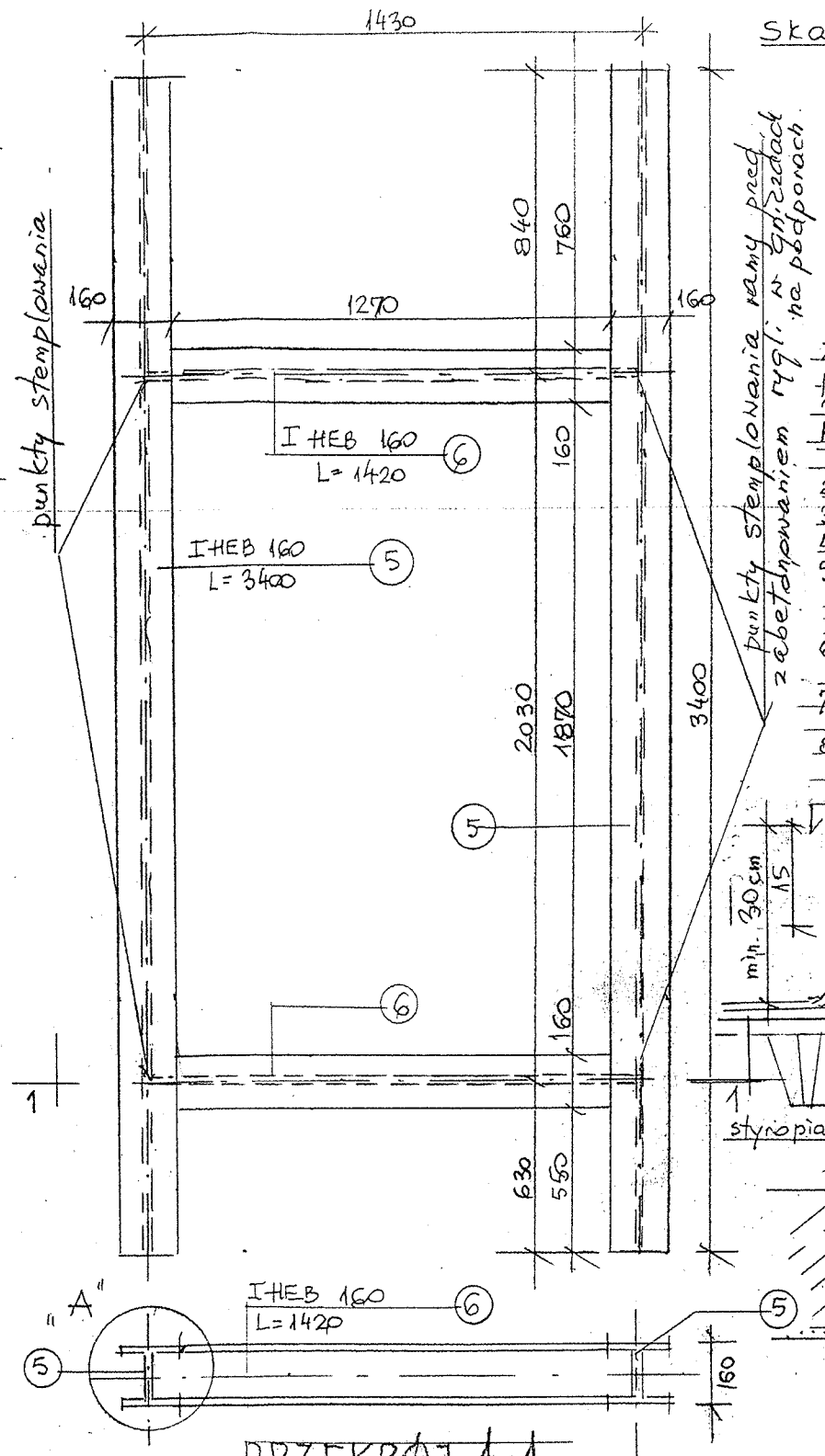

PRZEKRÓJ 1-1

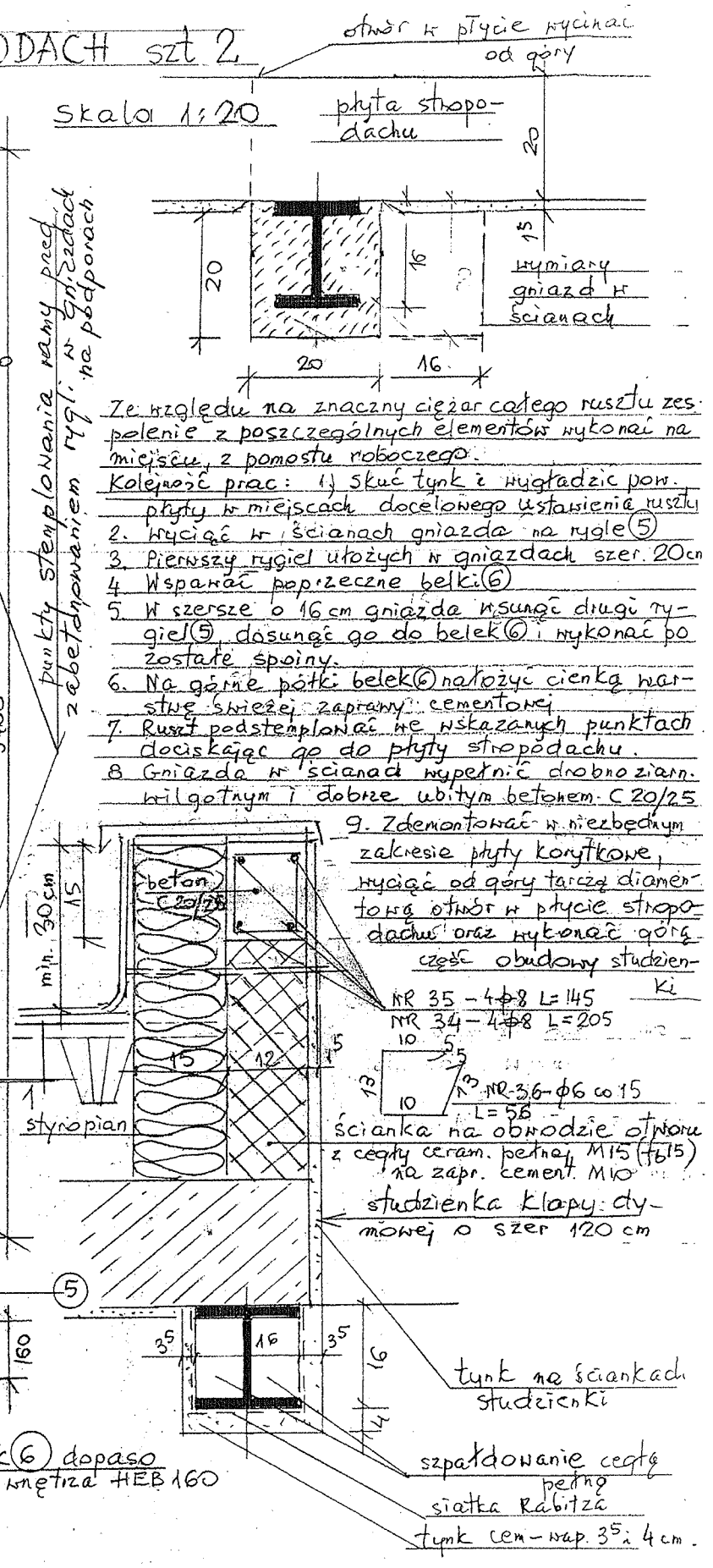

Ze względu na znaczny ciężar całego rusztu zespolenie z poszczególnych elementów wykonać na miejscu, z pomostu roboczego.

Kolejność prac: 1) skuć tynk i wygładzić pow. płyty w miejscach docelowego ustawienia rusztu
2. Wyciąć w ścianach gniazda na rygle (5)
3. Pierwszy rygiel ułożych w gniazdach szer. 20cm
4. Wspawać poprzeczne belki (6)
5. W szersze o 16 cm gniazda wsunąć drugi rygiel (5), dosunąć go do belek (6) i wykonać pozostałe spoiny.
6. Na górne półki belek (6) nałożyć cienką warstwę świeżej zaprawy cementowej
7. Ruszt podstemplować we wskazanych punktach dociskając go do płyty stropodachu.
8. Gniazda w ścianach wypełnić drobnoziarn. wilgotnym i dobrze ubitym betonem C 20/25
9. Zdemontować w niezbędnym zakresie płyty korytkowe, wyciąć od góry tarczą diamentową otwór w płycie stropodachu oraz wykonać górą część obudowy studzienki

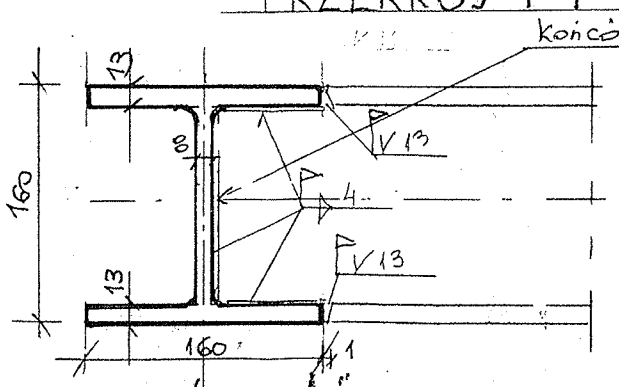

SZCZEGÓŁ „A" skala 1:5

PROJEKT KONSTRUKCYJNY PRZEBUDOWY FRAGMENTU BUDYNKU LICEUM OGÓLNOKSZTAŁCĄCEGO W KONSTANTYNOWIE ŁÓDZKIM NA PRZEDSZKOLE		
Adres ; Konstantynów Łódzki ul Kilińskiego 75		skala 1:20
Inwestor : Gmina Konstantynów Łódzki, Konstantynów Łódzki ul Zgierska 2		1 : 10
Treść rysunku : Wzmocnienie płyty stropodachu w miejscu otworu na klapę dymową		nr rys.
Projektował : mgr inż. Henryk Miszczak upr. Nr 8/70	podpis	data :
Sprawdził : mgr inż. Zbigniew Ścibiorek upr. nr 458/63	podpis	styczeń. 2016

8